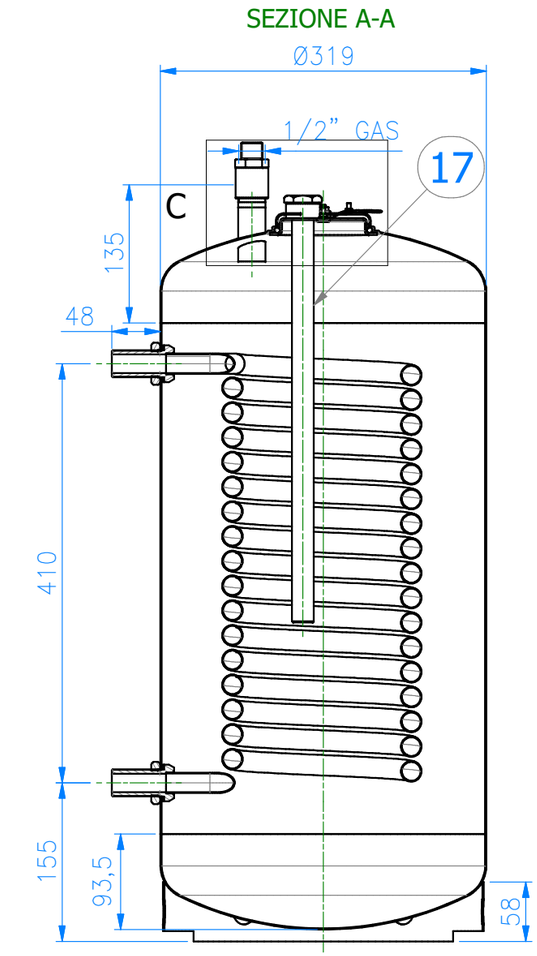

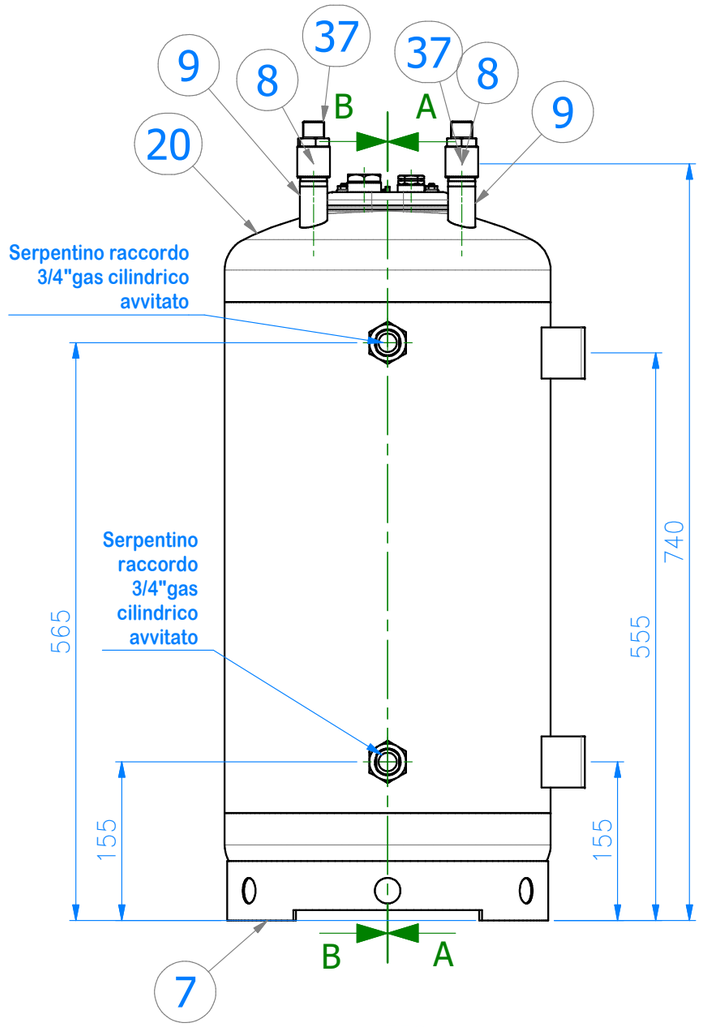

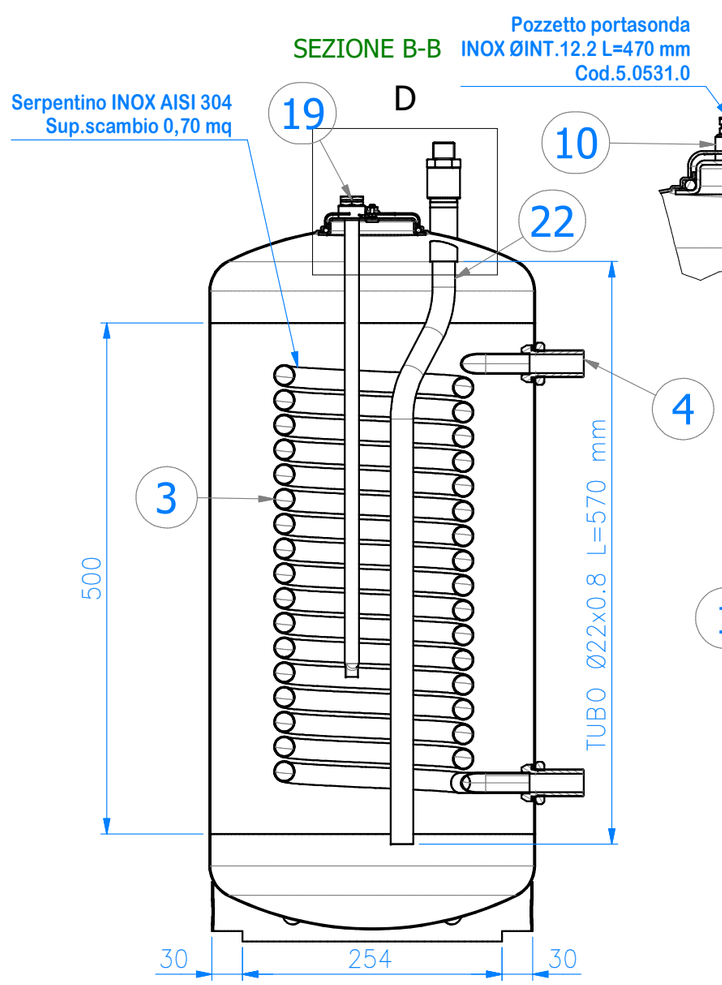

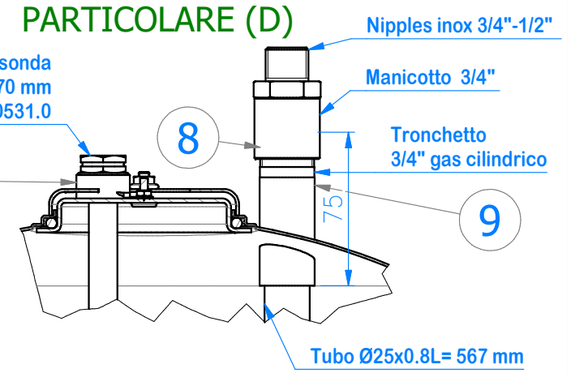

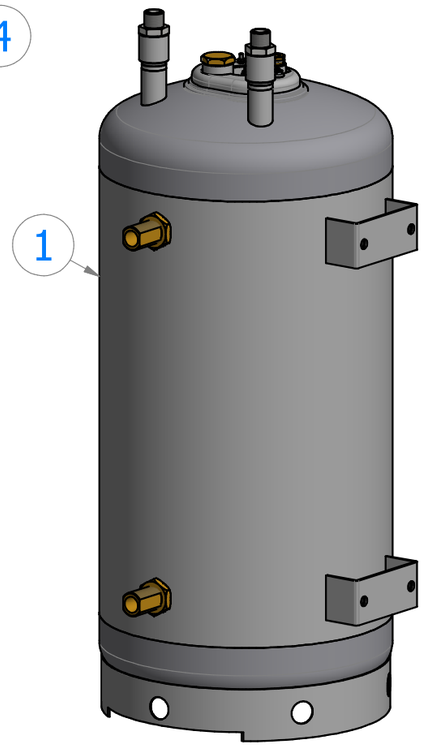

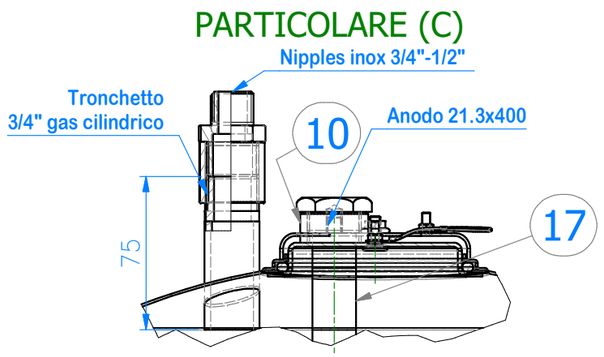

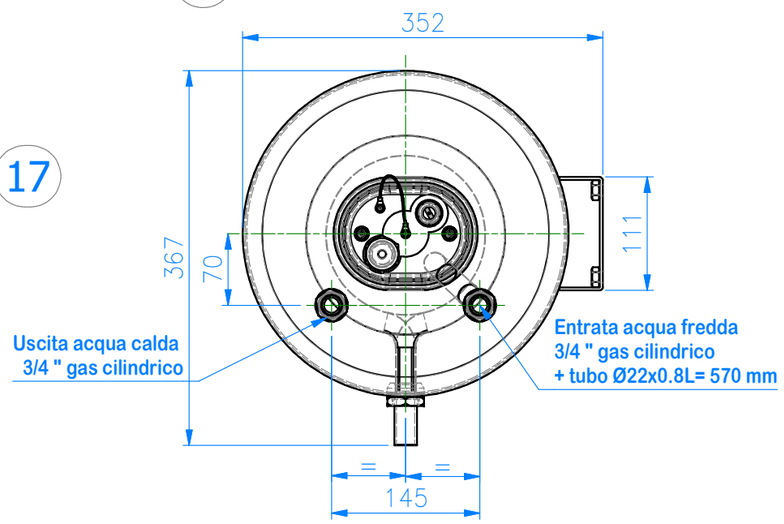

SERPENTINO INOX AISI 304

SERBATOIO INOX AISI 316L

Scala 1:6	Peso N/A	Materiale VARIO	Finitura/tratt.
Disegnato	02/02/2021	A.Ghelfi	Oggetto: BOLLITORE INOX 60 Lt Ø319 mm COIBENTATO PU
Controllato	02/02/2021	A.Ghelfi	
Quote senza indicazione di tolleranza grado medio UNI EN 22768			
UFFICIO TECNICO Documento riservato nei termini di legge			Codice Cliente / Codice FAR 8.1838.0
			Formato A3 / Num Fogli 1 /4

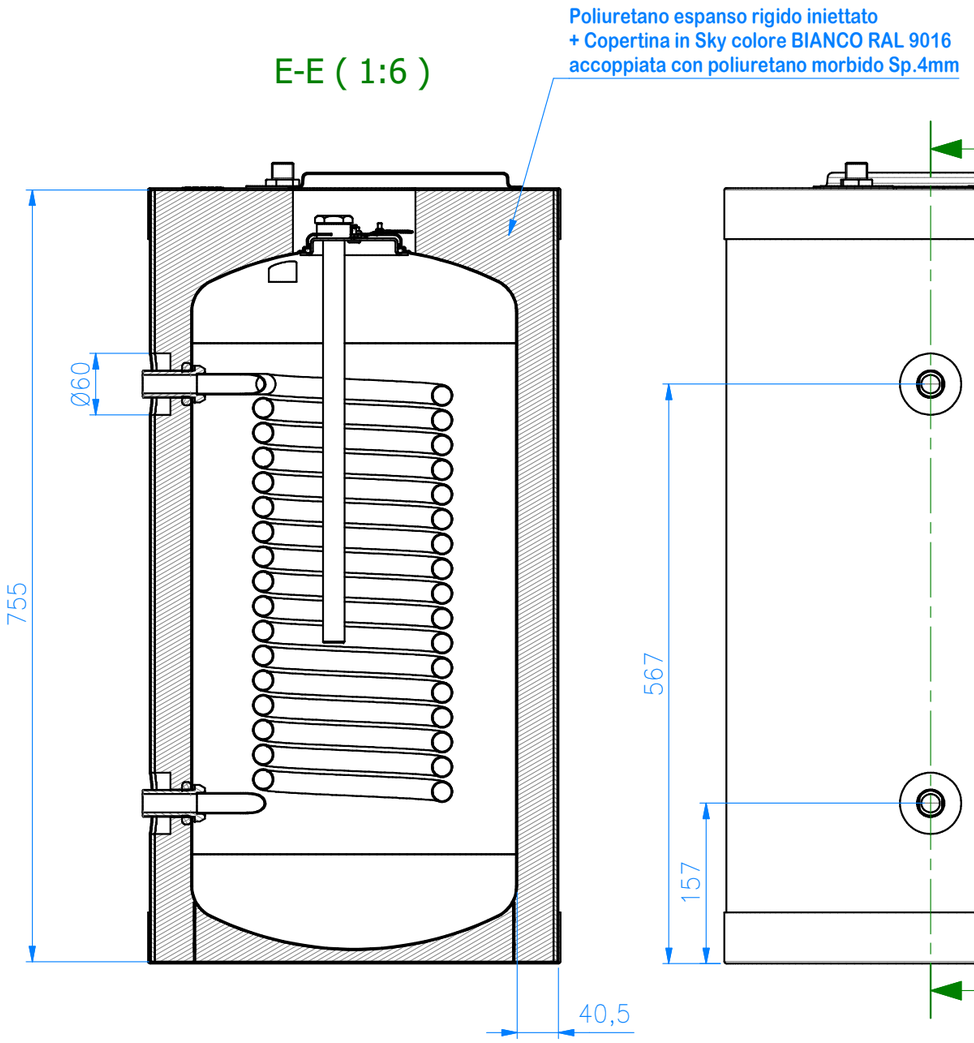

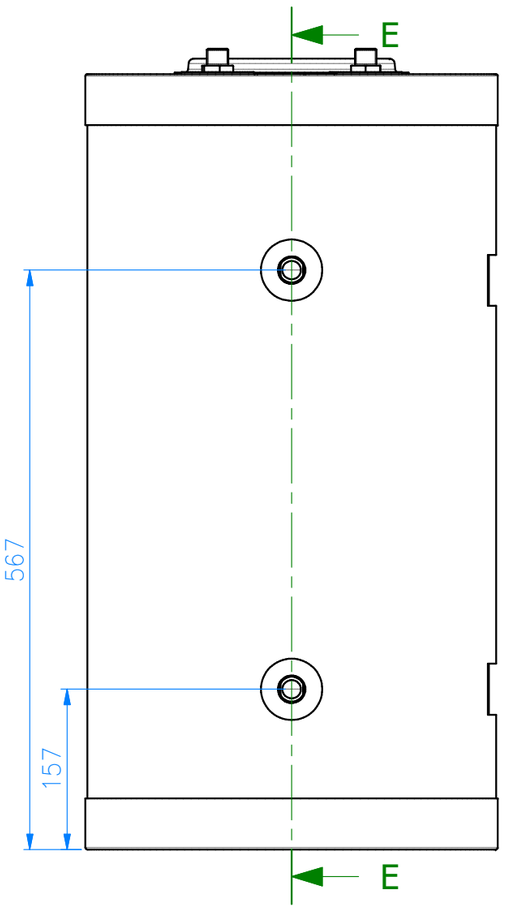

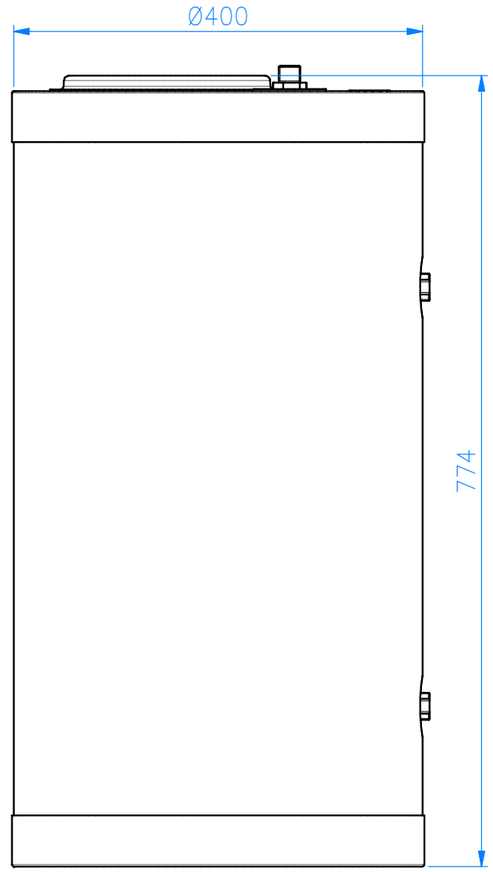

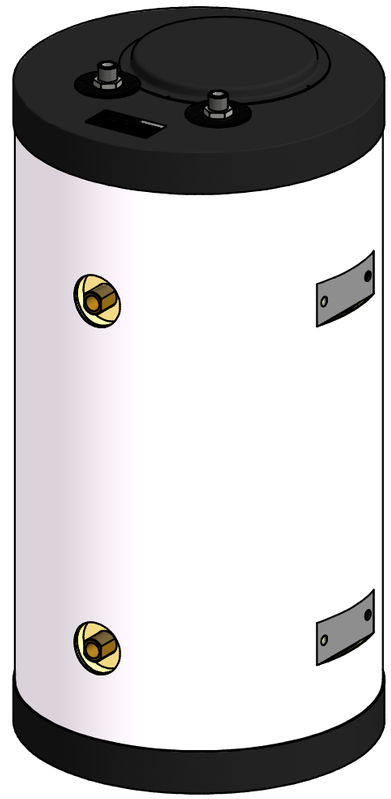

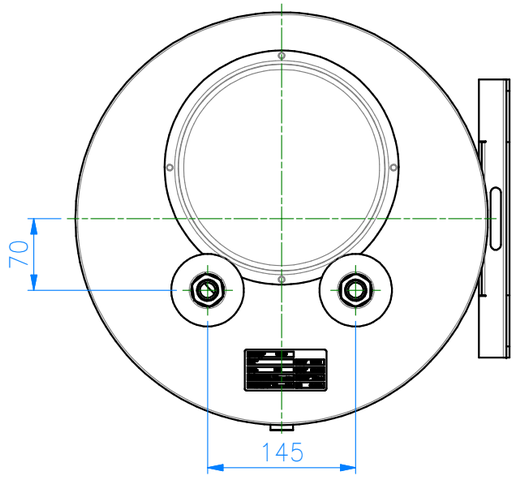

VERSIONE A BASAMENTO

Scala	Peso	Materiale	Finitura/tratt.
1:6	N/A		
Disegnato	02/02/2021	A.Ghelfi	
Controllato	02/02/2021	A.Ghelfi	

Quote senza indicazione di tolleranza grado medio UNI EN 22768

Oggetto:
BOLLITORE INOX 60 Lt Ø319 mm
COIBENTATO PU

UFFICIO TECNICO
Documento riservato nei termini di legge

Codice Cliente

Codice FAR
8.1838.0

Formato A3

Num Fogli 2 /4

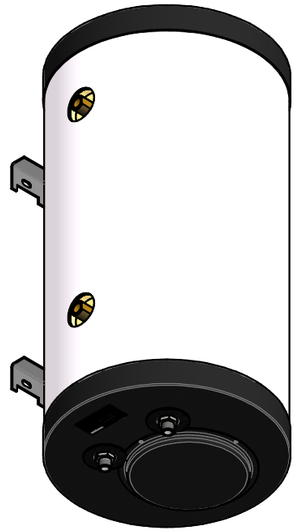

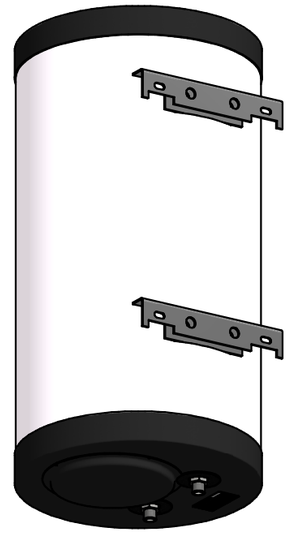

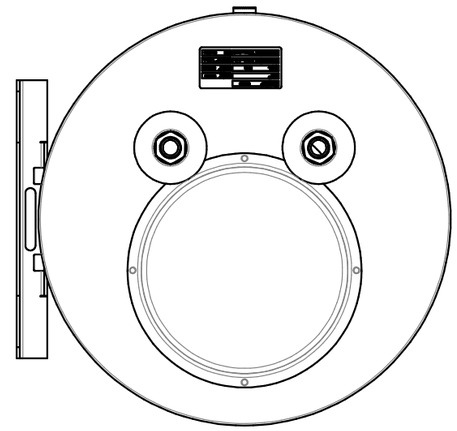

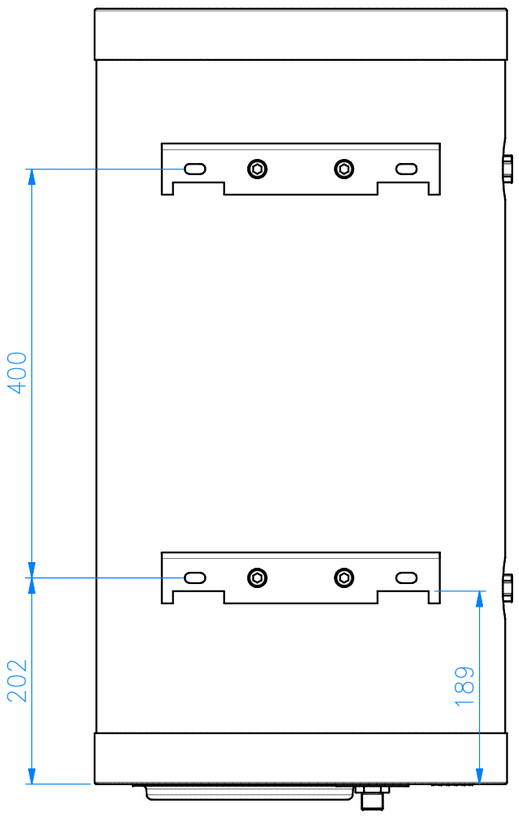

A-A (1:6)

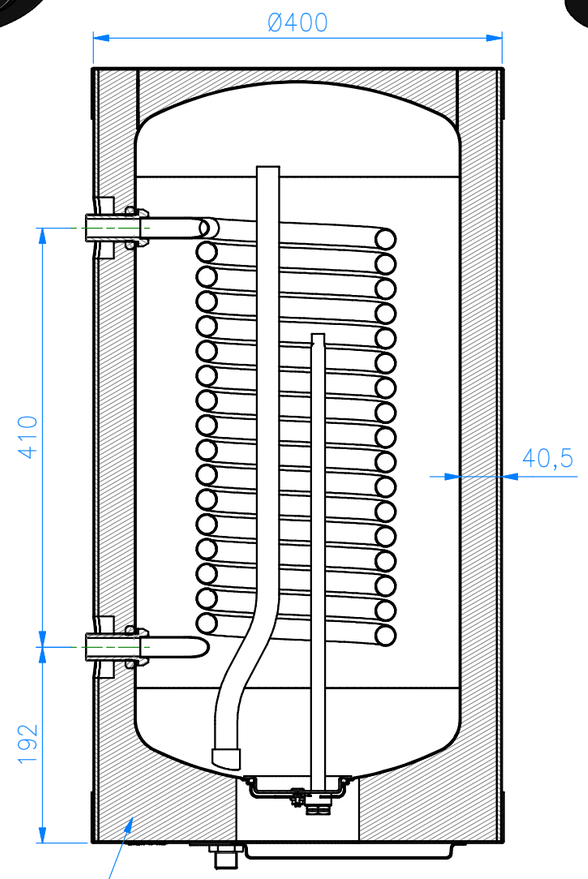

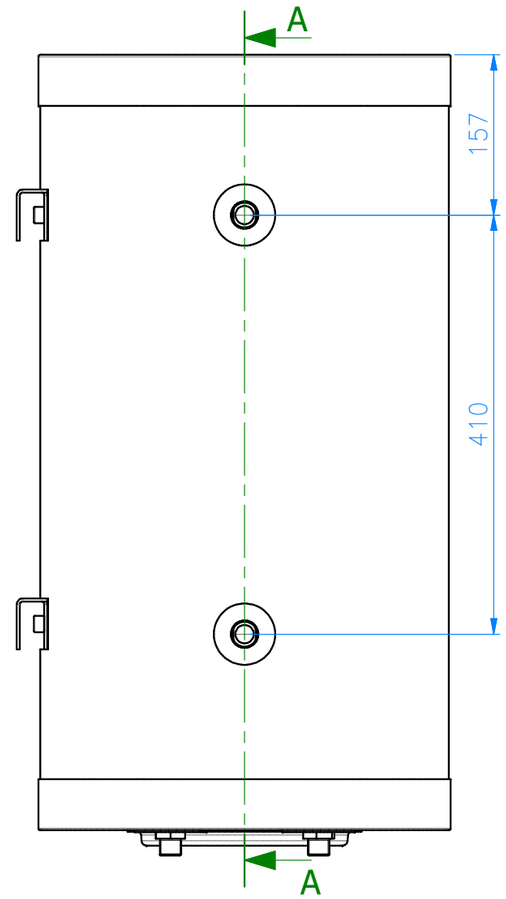

Poliuretano espanso rigido iniettato
+ Copertina in Sky colore BIANCO RAL 9016
accoppiata con poliuretano morbido Sp.4mm

VERSIONE PENSILE

Scala 1:6	Peso N/A	Materiale	Finitura/tratt.
Disegnato	02/02/2021	A.Ghelfi	Oggetto: BOLLITORE INOX 60 Lt Ø319 mm COIBENTATO PU
Controllato	02/02/2021	A.Ghelfi	
Quote senza indicazione di tolleranza grado medio UNI EN 22768			
UFFICIO TECNICO Documento riservato nei termini di legge			Codice Cliente
			Codice FAR 8.1838.0
			Formato A3 / Num Fogli 3 /4

POS.	CODICE	DENOMINAZIONE	Q.TÀ	NOTE
39	1.1556.1/Z	STAFFA AGGANCIO	2	
38		VITE A TESTA CILINDRICA	4	
37	2.4036.0	NIPPLE INOX 3/4"x1/2"	2	
36	1.0753.1	COPERCHIO IN PLASTICA NERA Ø200 mm H=15 mm	1	
34	5.0146.0	DADO M10 MEDIO UNI5588 H.8mm INOX	4	
33	2.4032.0	STAFFA PER BOLLITORE INOX 60 Lt Ø319 mm	2	
32	1.0754.0	ROSETTA COLORE NERO ØINT.32	2	
30	2.1177.0	MANICOTTO 3/4"x30 INOX	2	
29	1.1419.0	TARGHETTA MARCHIO CE 80X40 IN 3M76948	1	
25	1.1927.0	TERMOFORMATO NERO Ø400 mm FORATO BOLLITORE INOX 60Lt	1	
24	1.1232.0	TERMOFORMATO NERO Ø400 mm	1	
23	1.1936.0	COPERTINA SKY BIANCO RAL 9016 + POLIURETANO MORBIDO 4 mm BOLLITORE INOX Ø319 mm 60Lt	1	
22	2.3468.0	TUBO INOX Ø22x0.8 L=570 mm CON DOPPIA PIEGA	1	
21	8.1838.0 COIB	SISTEMA (A+B) TECNOFORM	1	
20	2.3436.1	FONDELLO BOLLITORE 60Lt	1	
19	5.0531.0	POZZETTO INOX PORTASONDA Øint.12,2 L=470 mm 1/2" M	1	
18	1.0738.2	O-RING 2021 EPDM 70 SHORE WRC	1	
17	1.0458.0	ANODO MAGNESIO 21,3x400 /M8 SENZA TAPPO	1	
16	1.0393.2	TAPPO ANODO 3/4" ALTO	1	
15	5.0028.0	DADO ESAG.INOX M4 DIN934	2	
14	5.0024.1	DADO FLANGIATO ZIGR. INOX A2 M6 DIN6923	2	
13	1.0531.0	CAVETTO PER PASSAMANO	1	
12	1.0478.7	O-RING 100,97x6,99 EPDM 70 SHORE WRC	1	
11	1.0678.1	CONTROFLANGIA NUOVO PASSAMANO 2 FORI CON PERNO	1	
10	1.0679.1	FLANGIA NUOVO PASSAMANO 2 FORI PER 3/4" E 1/2"	1	
9	2.2936.0	TUBO INOX Ø26.9x3 L=53 mm	2	
8	2.0259.1	TRONCHETTO 3/4"X22	2	
7	2.3438.0	PIEDE BOLLITORE 60Lt	1	
6	1.0258.0	DADO DI BLOCCAGGIO 3/4"	2	
5	1.0119.1	GUARNIZIONE Ø3/4" PIANA WS 3820	2	
4	2.2644.1	RACCORDO 3/4" H=61 PER TUBO Ø20	2	
3	2.3437.0	SERPENTINO INOX Ø20x0.8 ØMED.175 mm INTERASSE 410 mm	1	
2	2.0171.0	FONDELLO Ø319 mm AISI 316L	1	
1	2.3435.0	VIROLA BOLLITORE 60Lt	1	

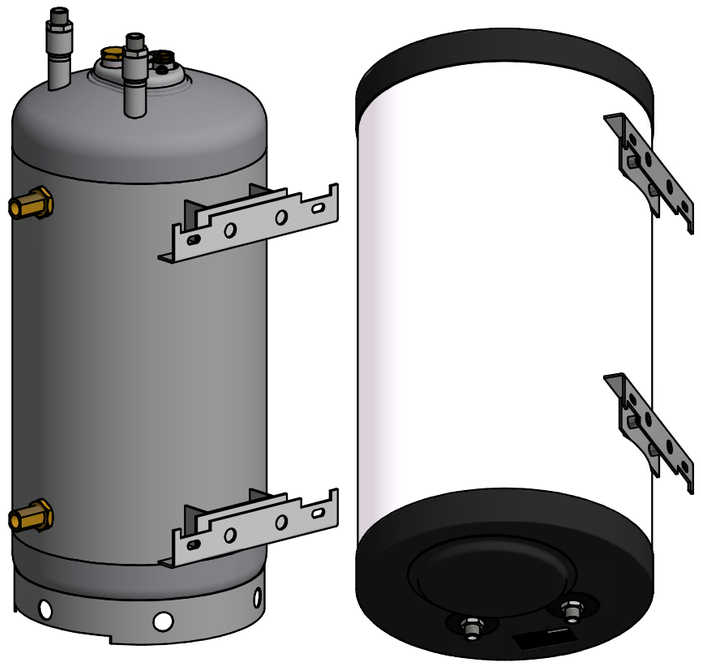

Scala	Peso N/A	Materiale	Finitura/tratt.
Disegnato	02/02/2021	A.Ghelfi	
Controllato	02/02/2021	A.Ghelfi	

Quote senza indicazione di tolleranza grado medio UNI EN 22768

Oggetto:
BOLLITORE INOX 60 Lt Ø319 mm COIBENTATO PU

UFFICIO TECNICO
Documento riservato nei termini di legge

Codice Cliente

Codice FAR
8.1838.0

Formato A3

Num Fogli 4 /4